Jednobřité gufero
TYP **BSB**

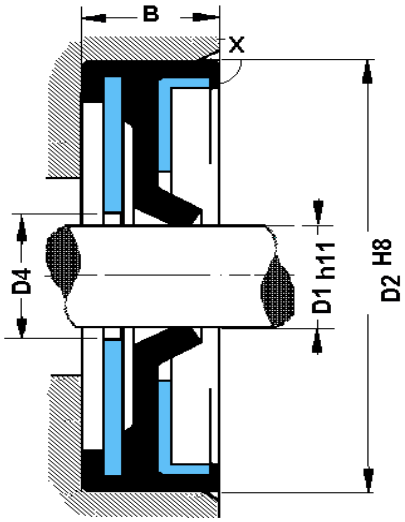

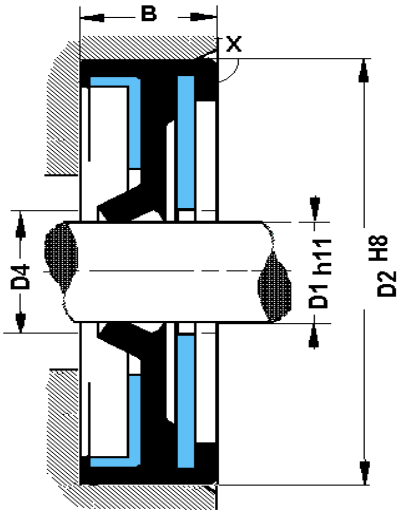

Výztuha - rozměr

D4 = D1 + 0.5 mm

od D1 = 150mm
D4 = D1 + 1.0 mm

Další rozměry na vyžádání

D1	D2	B			D1	D2	B	B		D1	D2	B	B		D1	D2	B		
					20	30	7			42	55	8			85	110	12		
						32					62					120	12		
						35					72				90	110	12		
						40				45	60	8				120	12		
						47					62				95	120	12		
6	16	7			22	32	7				65					125			
	22					35					72	8	10		100	120	12		
7	10	7				40				48	62	8				125			
	16					47					72					130			
	22				24	35	7			50	65	8			105	130	12		
8	16	7				37					68					140			
	22					40					72	8	10		110	130	12		
	24					47					80					140			
9	22	7			25	35	7			52	68	8			115	140	12		
	24					40					72								
	26					42				55	70	8	10						
10	22	7				47					72								
	24					52	7				80	8	10						
	26				26	37	7				85								
11	22	7				42				56	70	8							
	26					47					72								
					28	40	7				80								
12	22	7				47					85								
	24					52	7			58	72	8							
	28				30	40	7				80								
	30					42				60	75	8	10						
						45					80	8	10						
14	24	7				47					85								
	28					52	7				90	8	10						
	30					62	7			62	85	10							
	35										90								
15	26	7			32	45	7			63	85	10							
	30					47					90								
	32					52	7			65	85	10							
	35				35	47	7				90								
16	28	7				50					100								
	30					52	7			68	90	10							
	32					62	7				100				340	380	20		
	35				36	47	7			70	90	10							
17	28	7				50					100								
	30					52	7			72	95	10							
	32					62	7				100								
	35				38	52	7			75	95	10							
	40					55	7				100								
18	30	7				62				78	100	10							
	32				40	52	7			80	100	10							
	35					55	7				110								
	40					62													
						72	7	10											