Jednobřité gufero
TYP **SOA**

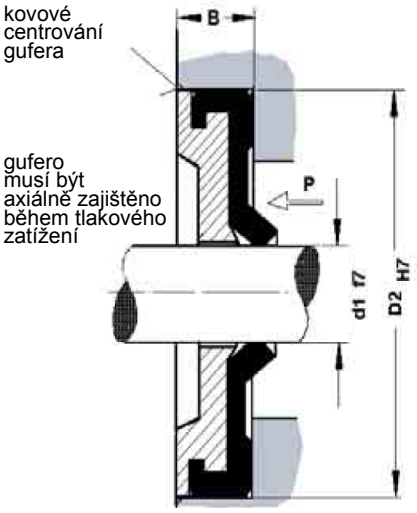

gufero pro vysoké tlakové zatížení

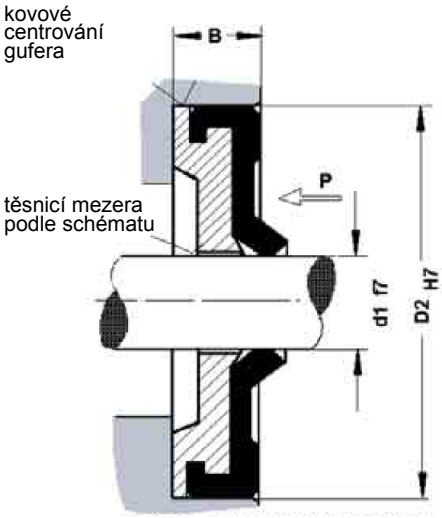

gufero pro vysoké tlakové zatížení

Další rozměry na vyžádání

D1	D2	B			D1	D2	B			D1	D2	B			D1	D2	B		
					20	30	5,0			42	55	6,0			85	110	7,0		
						32					62					120			
5	16	5,0				35					72				90	110			
	22					40				45	60					120			
						47					62				95	120			
6	16				22	32					65					125			
	22					35					72				100	120			
						40				48	62					125			
7	16					47					72					130			
	22				24	35				50	65				105	130			
8	16					37					68					140			
	22					40					72				110	130			
	24					47					80					140			
9	22				25	35				52	68				115	140			
	24					40					72					150			
	26					42				55	70				120	150			
10	22					47					72					160			
	24					52	6,0				80				130	160			
	26				26	37	5,0				85					170			
11	22					42				56	70				135	170			
	24					47					72				140	170			
	26				28	40					80				145	175			
12	22					47					85				150	180			
	24					52	6,0			58	72				160	190			
	26				30	40	5,0				80				170	200			
	28					42				60	75								
	30					45					80								
14	24					47					85								
	28					50					90								
	30					52	6,0			62	85								
	35					62					90								
15	26				32	45	5,0			63	85								
	30					47					90								
	32					52	6,0			65	85								
	35				35	47	5,0				90								
16	28					50					100								
	30					52	6,0			68	90								
	32					62					100								
	35				36	47	5,0			70	90								
17	28					50					100								
	30					52	6,0			72	95								
	32					62					100								
	35				38	52				75	95								
	40					55					100								
18	30					62				78	100								
	32				40	52				80	100								
	35					55					110	7,0							
	40					62													
						72													